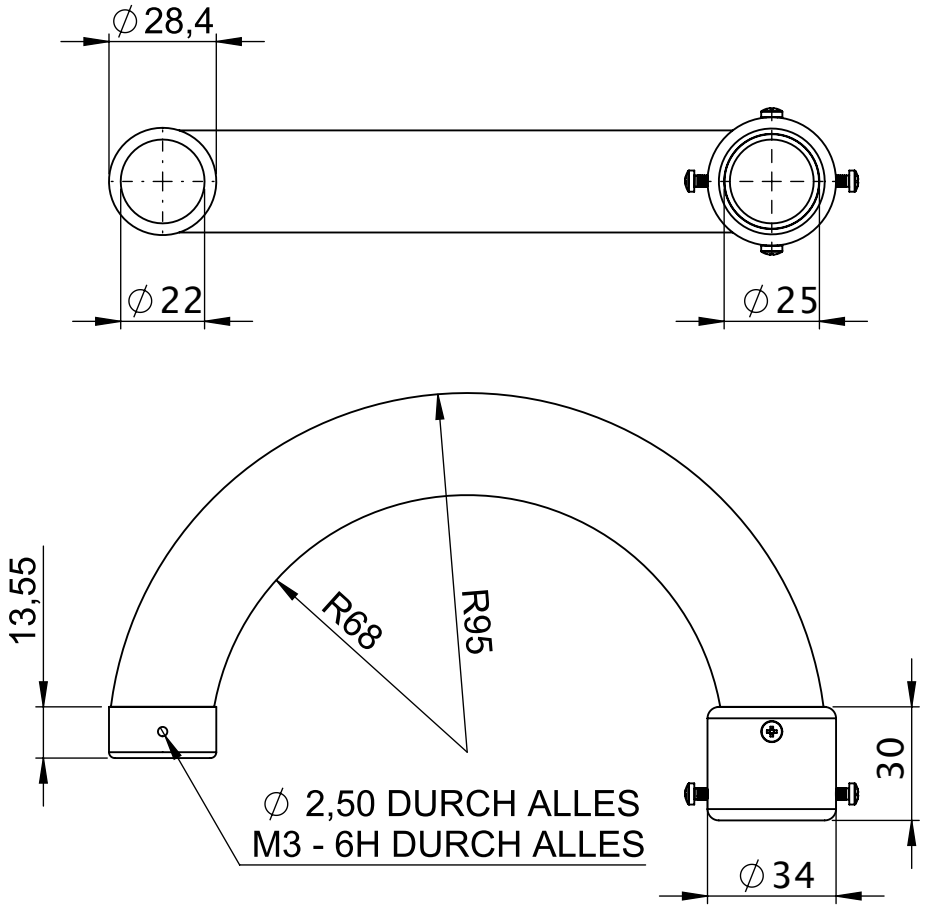

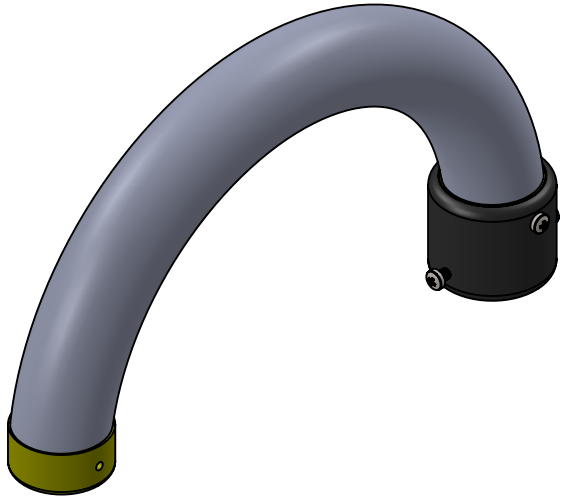

MIGAL.CO
WIR SIND AUF DRAHT!

Allgemeintoleranzen DIN ISO 2768-mK

DIN 6 T1 - Proj.methode 1

	Datum	Name
Erstellt	31.08.2015	M.Thalhammer
Gepr.		
Freig.	20.11.2015	M.Thalhammer

Oberfläche nach DIN ISO 1302
DIN 3141 Reihe 2

Rz 100 | Rz 25 | Rz 6,3 | Rz 3,2

Schutzvermerk ISO 16016 beachten

Rev	Änderung	Datum	Name

Längen-Nennmaß	Allgemeintoleranz DIN ISO 2768-1 mK						
	0.5 ... 3	> 3 ... 6	> 6 ... 30	> 30 ... 120	> 120 ... 400	> 400 ... 1000	> 1000 ... 2000
m (Medium)	± 0.1	± 0.1	± 0.2	± 0.3	± 0.5	± 0.8	± 1.2

Oberfläche:

Material:

Gewicht (kg): 0.160

Benennung:

Spezialknickschutz PMF20

Kommission: P-00007

Identnummer: 0000002845

Status	Format
Freigegeben	A4
Maßstab	Blatt / von
1:2	1 / 1

MIG WELD GmbH International
Wattstraße 2
94405 Landau a.d. Isar

Weitergabe sowie Vervielfältigung dieses Dokuments, Verwertung und Mitteilung seines Inhalts sind verboten, soweit nicht ausdrücklich gestattet.
Zuwiderhandlungen verpflichten zu Schadenersatz. Alle Rechte für den Fall der Patent-, Gebrauchsmuster- oder Geschmacksmustereintragung vorbehalten